MCWNT1-2 / MCWNTM1-2

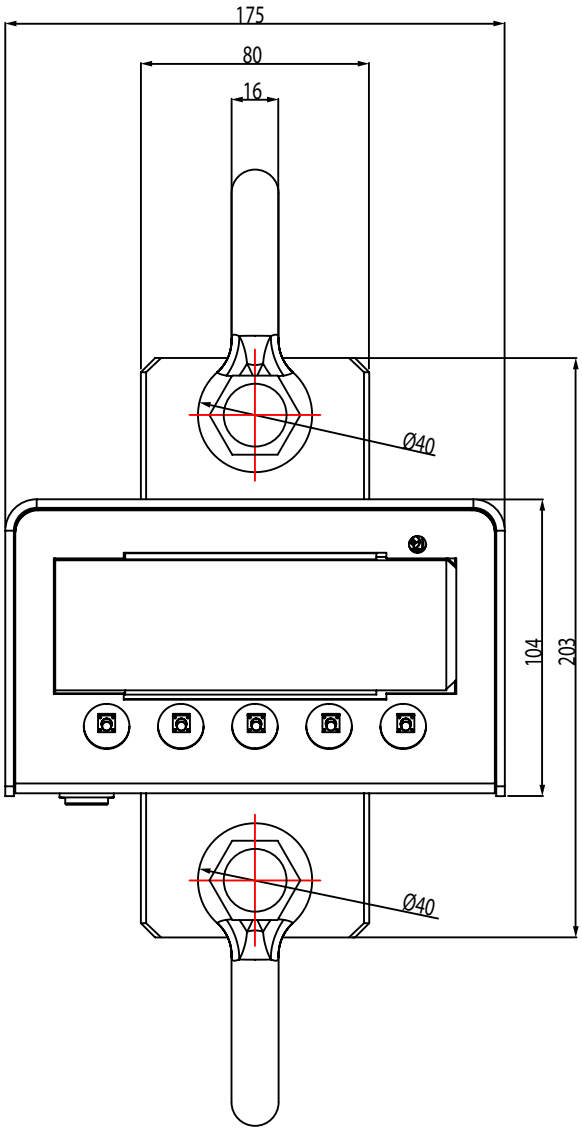

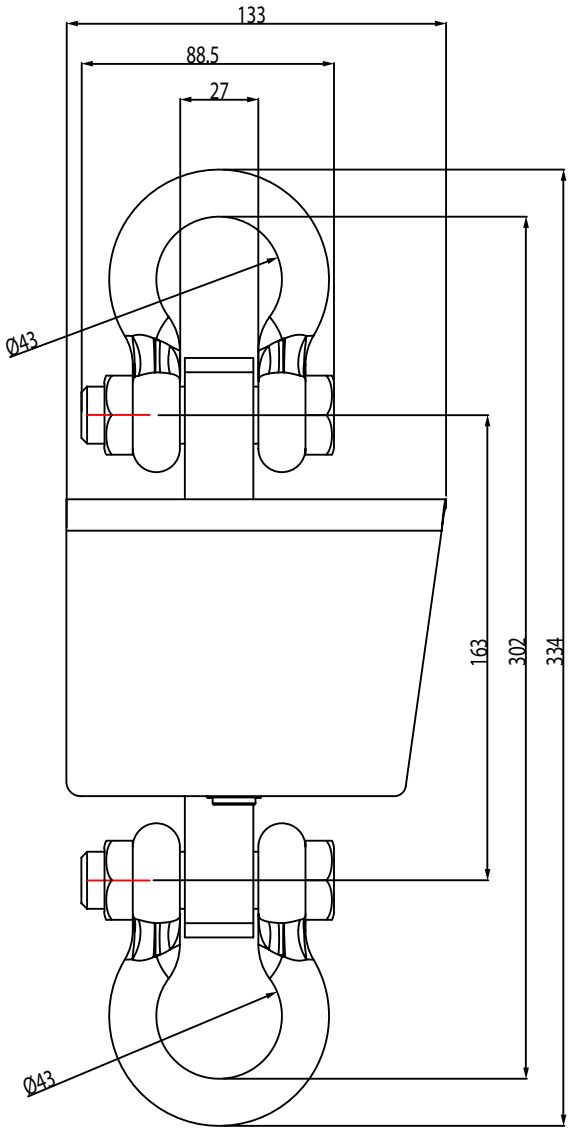

dimensions in mm

DISEGNO DI PROPRIETA DI DINI ARGEO SRL. E' VIETATA LA RIPRODUZIONE NON AUTORIZZATA.
DRAWING OWNED BY DINI ARGEO SRL. UNAUTHORISED COPIES ARE FORBIDDEN.

DINI ARGEO
Scales - Weighing systems

MCWN11T6-2 / MCWN11TM6-2

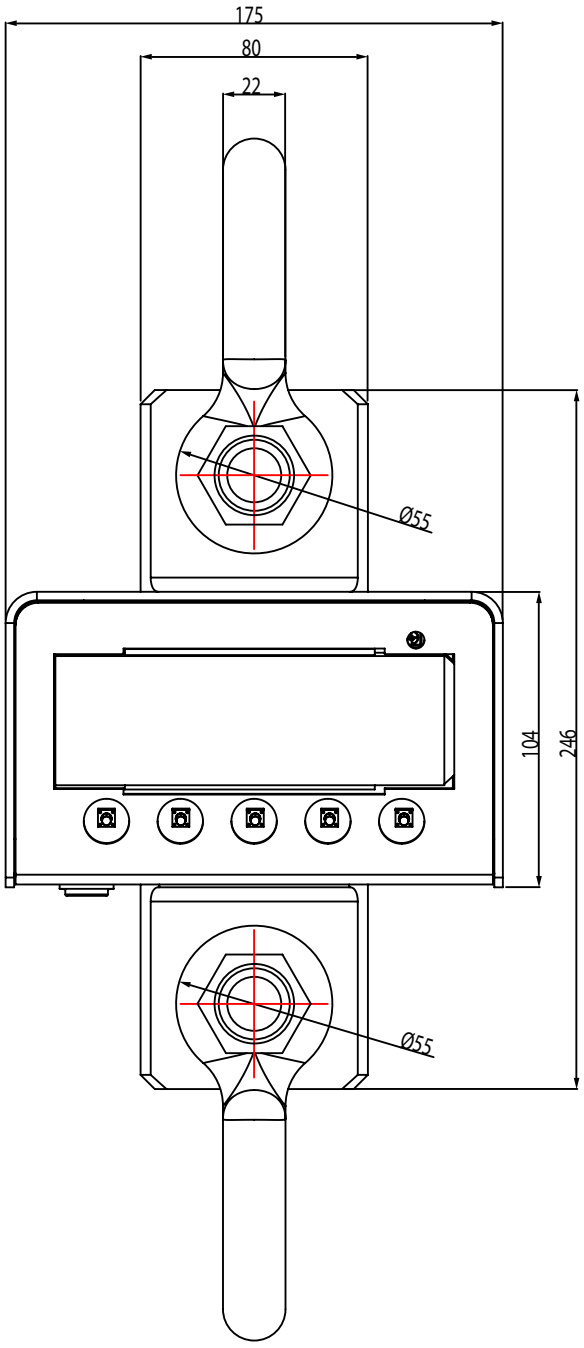

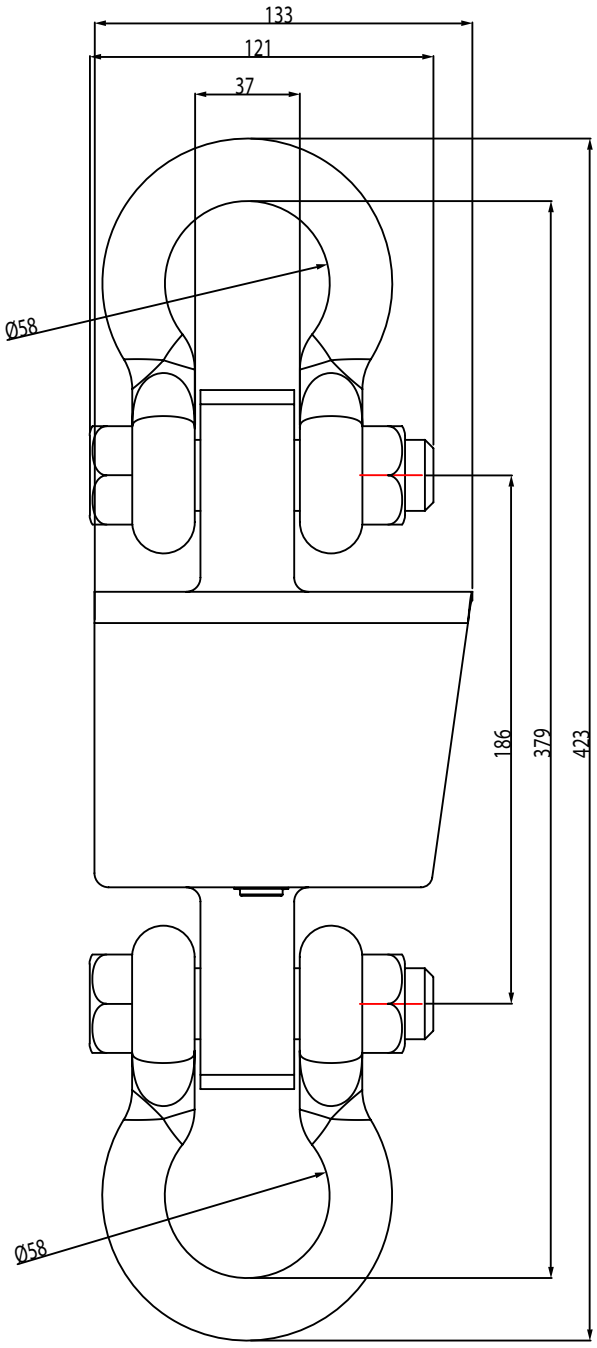

dimensions in mm

DISEGNO DI PROPRIETA DI DINI ARGEO SRL. E' VIETATA LA RIPRODUZIONE NON AUTORIZZATA.
DRAWING OWNED BY DINI ARGEO SRL. UNAUTHORISED COPIES ARE FORBIDDEN.

DINI ARGEO
Scales - Weighing systems

MCWNT9-2 / MCWNTM9-2

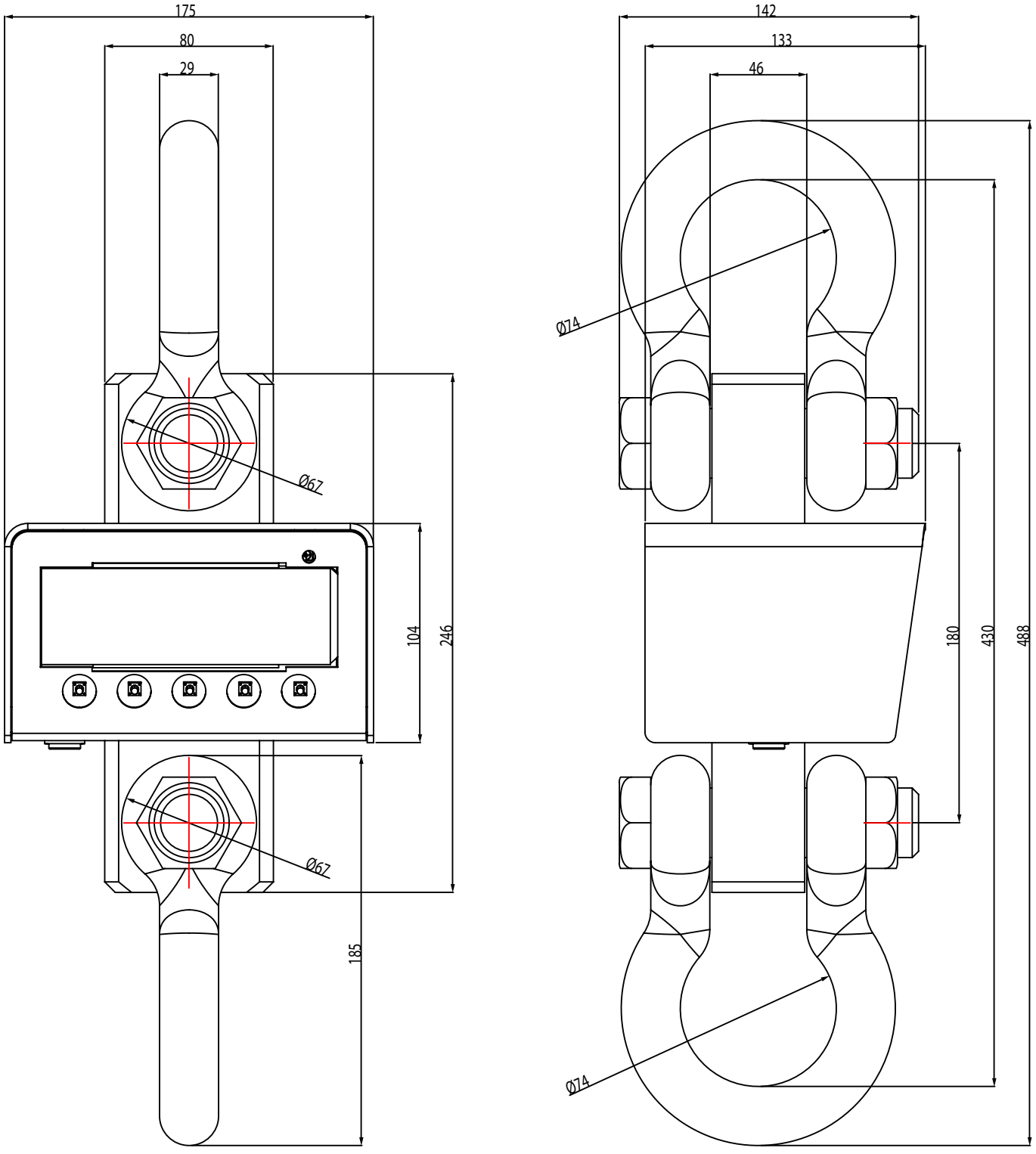

dimensions in mm

DISEGNO DI PROPRIETA DI DINI ARGEO SRL. E' VIETATA LA RIPRODUZIONE NON AUTORIZZATA.
DRAWING OWNED BY DINI ARGEO SRL. UNAUTHORISED COPIES ARE FORBIDDEN.

DINI ARGEO
Scales - Weighing systems